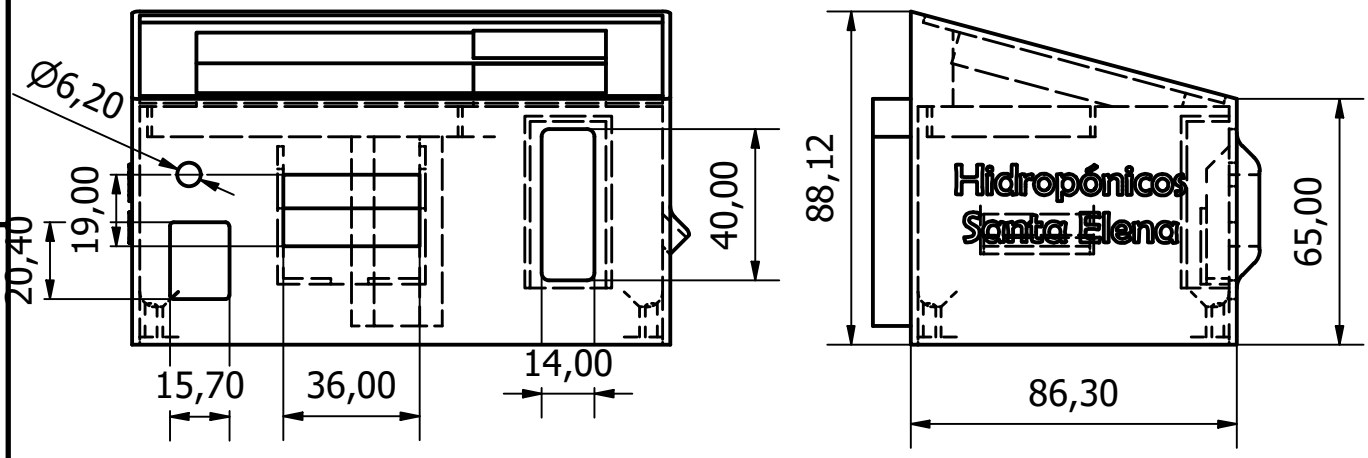


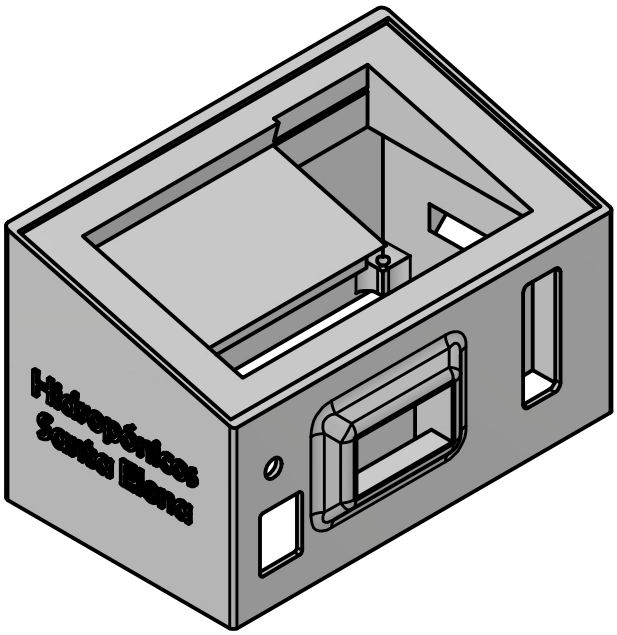


Plano de Proyecto
Universidad Mariana
Ingeniería Mecatrónica
San Juan de Pasto

| | | | |
|---|---|---|---|
| Área de trabajo: Trabajo de Grado | | | Código: 001 |
| Escala: 1 : 2 | Fecha: 19/11/2024 | Papel: A4 | |
| Diseñado por: Alejandro Díaz Igua | | Proyecto: Sistema de Monitoreo IoT | |
| Descripción: Módulo Principal | | Rev: | HOJA 1 de 1 |

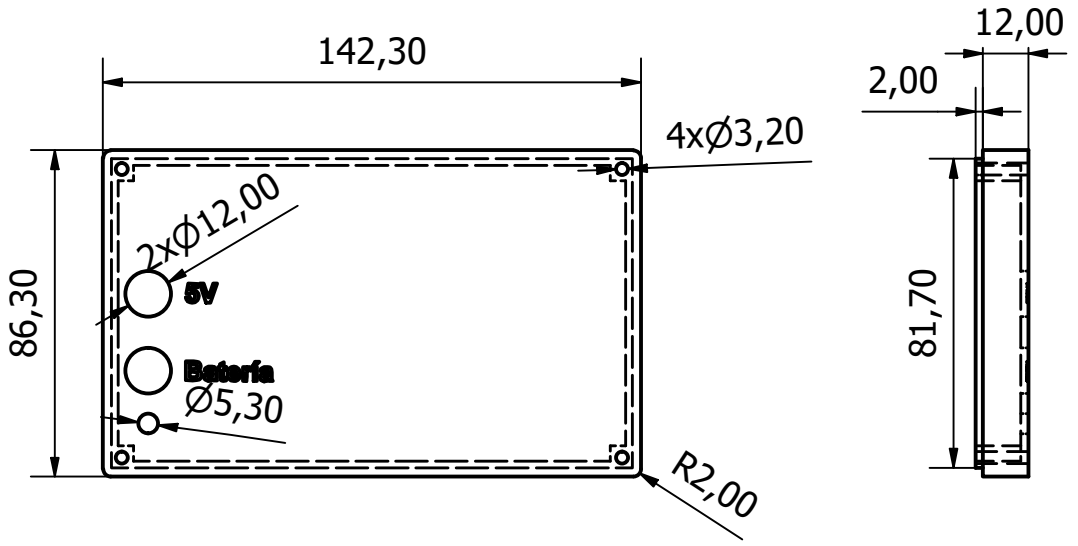


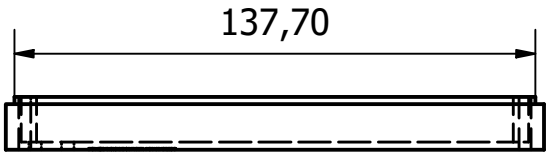


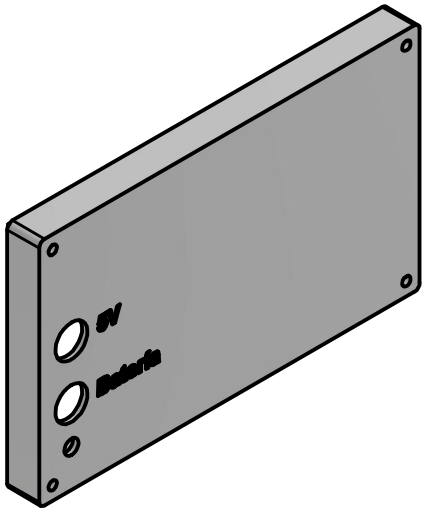


Plano de Proyecto
Universidad Mariana
Ingeniería Mecatrónica
San Juan de Pasto

| | | | |
|---|---|---|---|
| Área de trabajo: Proyecto de Grado | | | Código: 002 |
| Escala: 1 : 2 | Fecha: 19/11/2024 | Papel: A4 | |
| Diseñado por: Alejandro Díaz Igua | | Proyecto: Sistema de Monitoreo IoT | |
| Descripción: Tapa Módulo Principal | | Rev: | HOJA 1 de 1 |

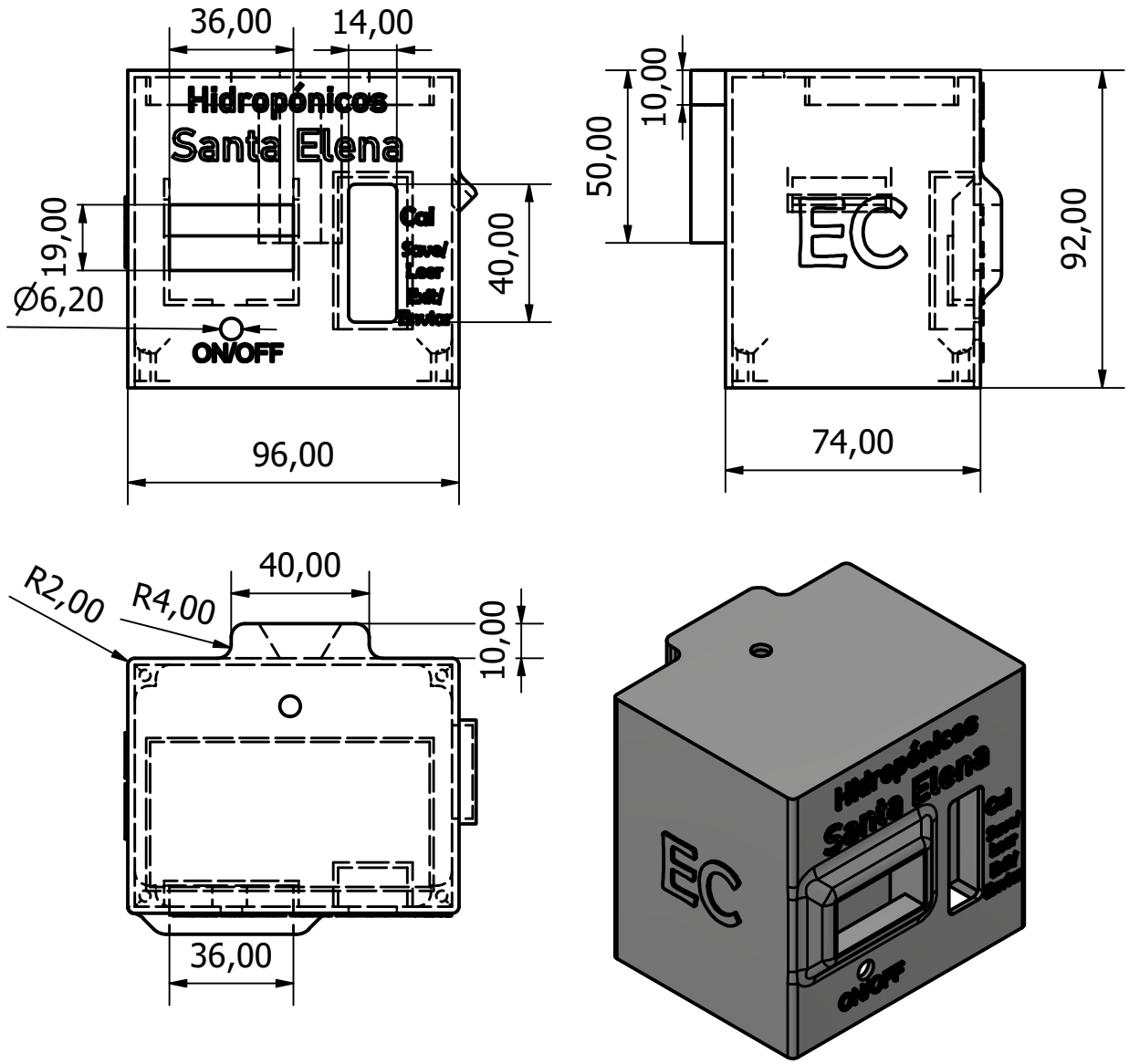


Plano de Proyecto
Universidad Mariana
Ingeniería Mecatrónica
San Juan de Pasto

| | | | |
|---|---|---|---|
| Área de trabajo: Trabajo de Grado | | | Código: 003 |
| Escala: 1 : 2 | Fecha: 19/11/2024 | Papel: A4 | |
| Diseñado por: Alejandro Díaz Igua | | Proyecto: Sistema de Monitoreo IoT | |
| Descripción: Módulo de Conductividad | | Rev: | HOJA 1 de 1 |

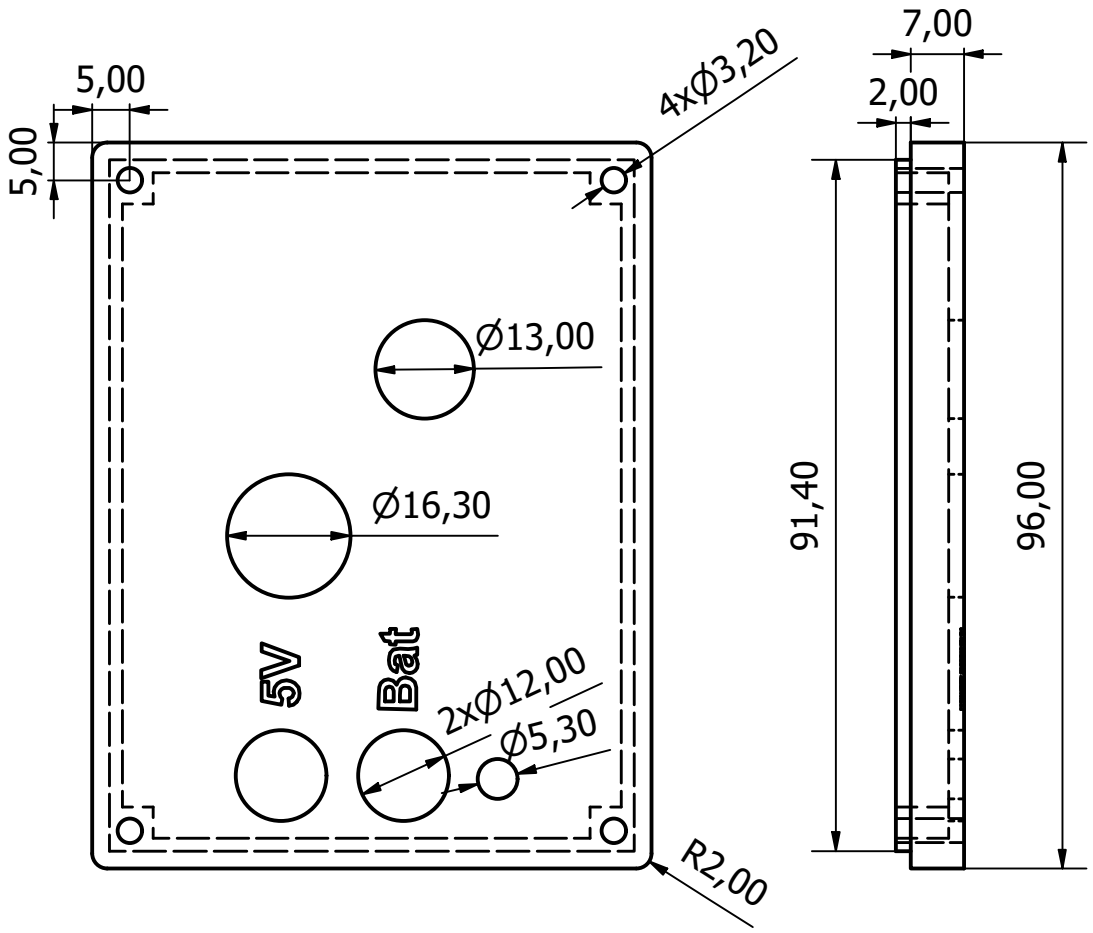


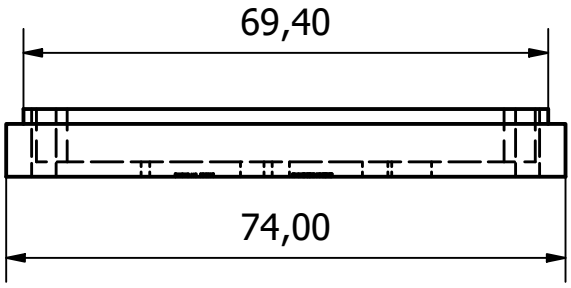


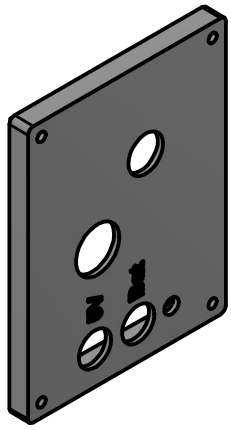

Plano de Proyecto
Universidad Mariana
Ingeniería Mecatrónica
San Juan de Pasto

| | | | |
|---|---|---|---|
| Área de trabajo: Trabajo de Grado | | | Código: 004 |
| Escala: 1 : 1 | Fecha: 19/11/2024 | Papel: A4 | |
| Diseñado por: Alejandro Diaz Igua | | Proyecto: Sistema de Monitoreo IoT | |
| Descripción: Tapa Módulo Conductividad | | Rev: | HOJA 1 de 1 |

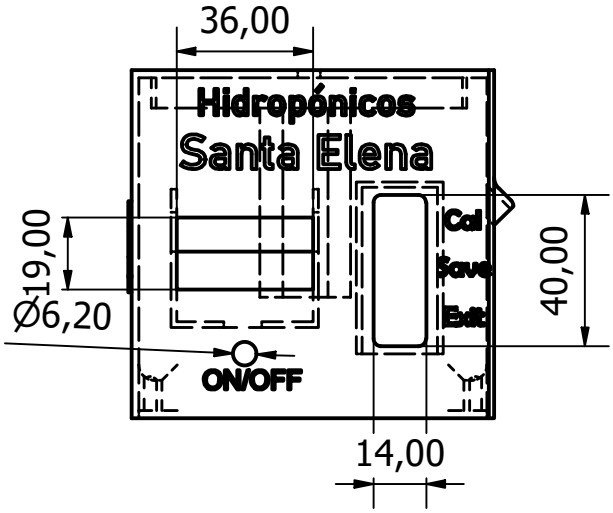


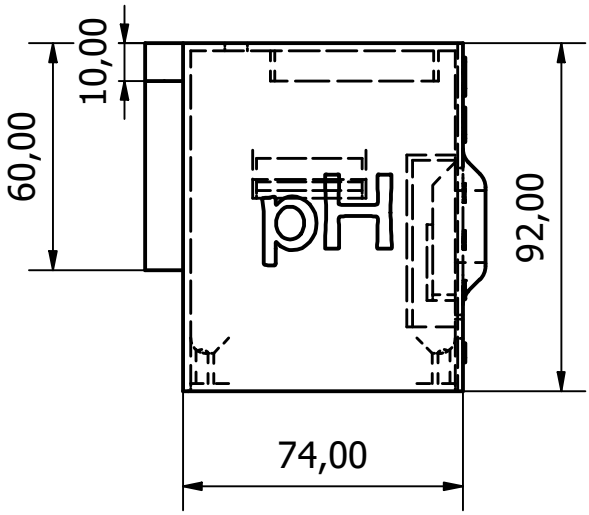


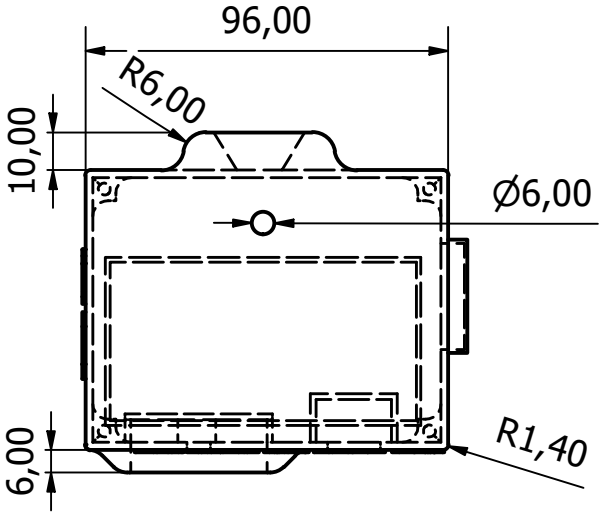


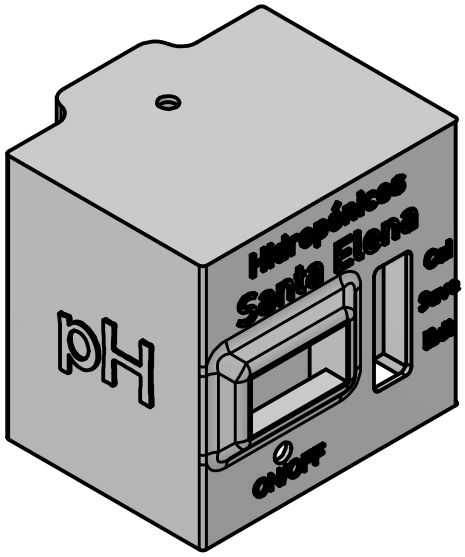


Plano de Proyecto
Universidad Mariana
Ingeniería Mecatrónica
San Juan de Pasto

| | | | |
|---|---|---|---|
| Área de trabajo: Trabajo de Grado | | | Código: 005 |
| Escala: 1 : 2 | Fecha: 19/11/2024 | Papel: A4 | |
| Diseñado por: Alejandro Díaz Igua | | Proyecto: Sistema de Monitoreo IoT | |
| Descripción: Módulo de pH | | Rev: | HOJA 1 de 1 |

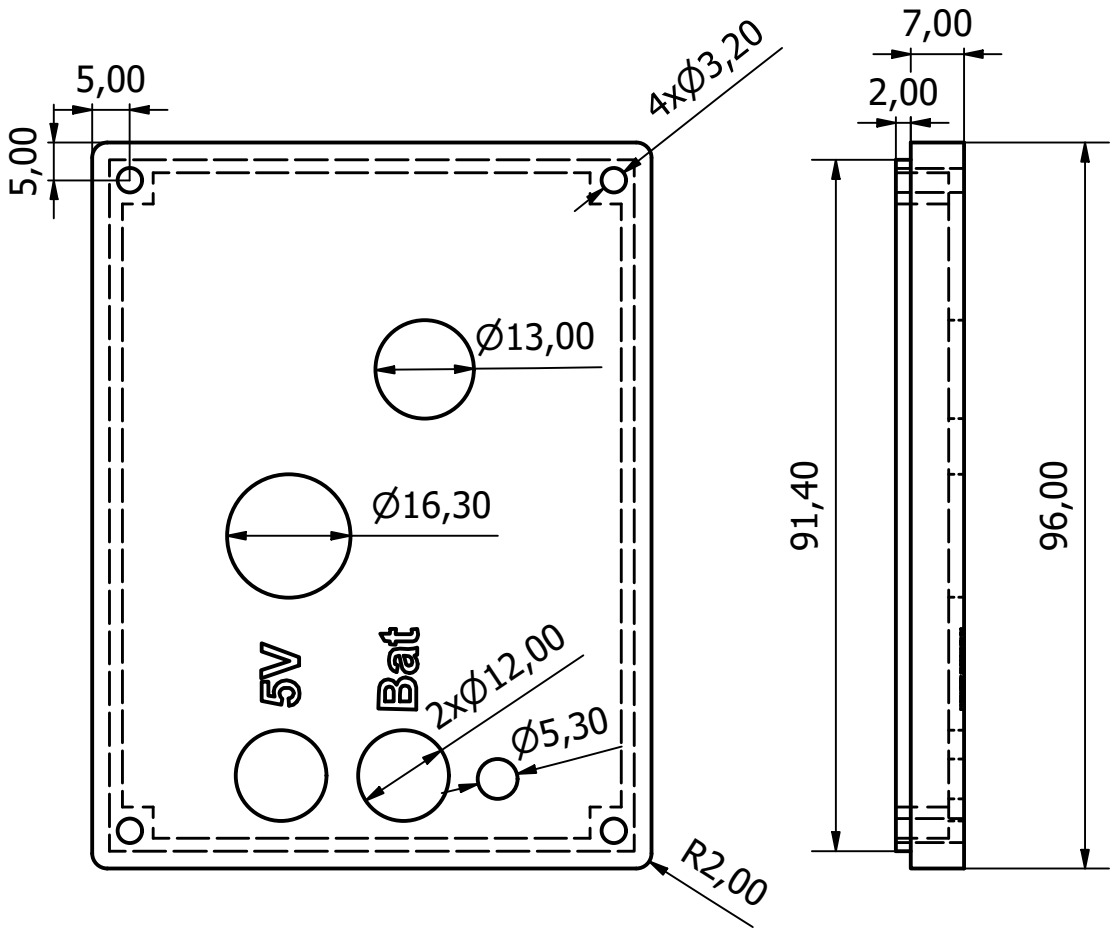


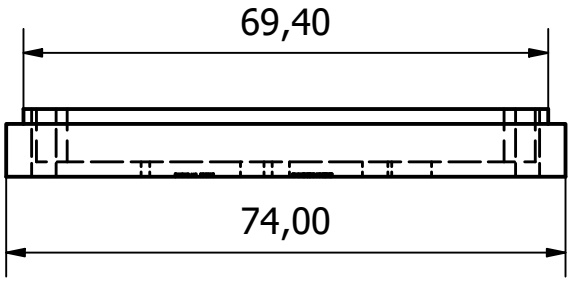


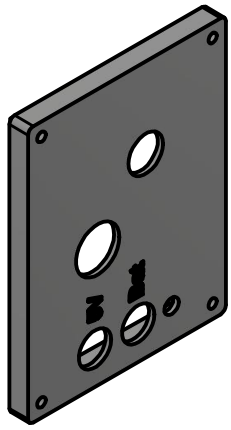

Plano de Proyecto
Universidad Mariana
Ingeniería Mecatrónica
San Juan de Pasto

| | | | |
|---|---|---|---|
| Área de trabajo: Trabajo de Grado | | | Código: 006 |
| Escala: 1 : 1 | Fecha: 19/11/2024 | Papel: A4 | |
| Diseñado por: Alejandro Diaz Igua | | Proyecto: Sistema de Monitoreo IoT | |
| Descripción: Tapa Módulo pH | | Rev: | HOJA 1 de 1 |

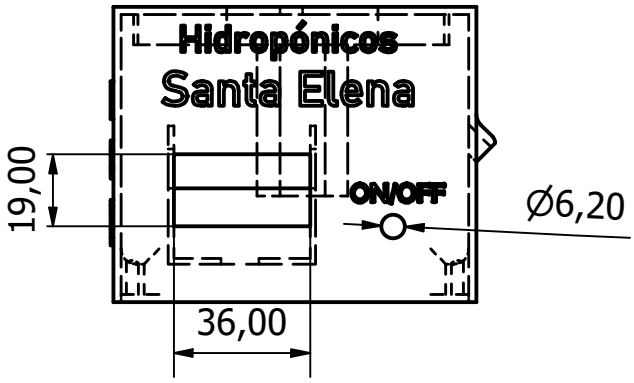


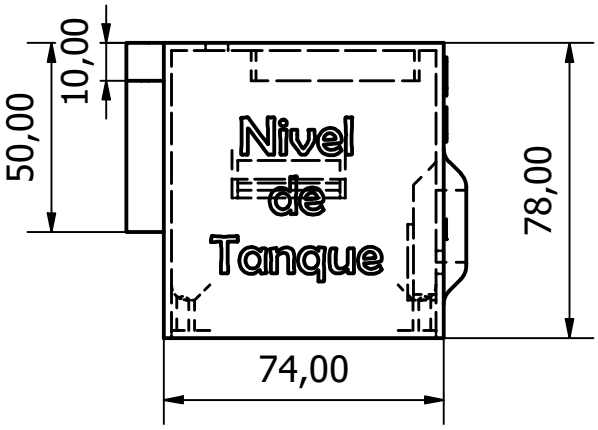


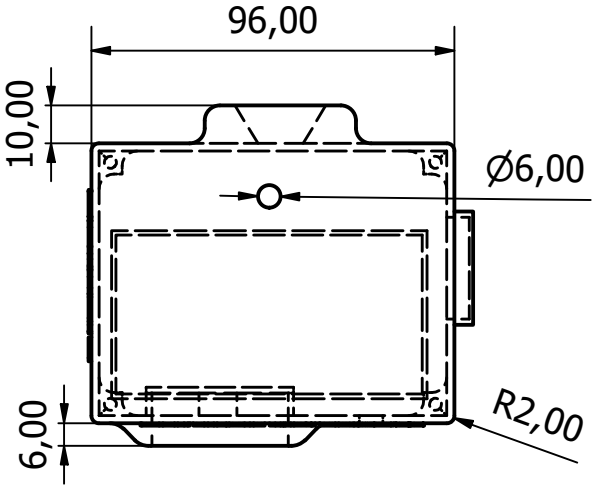


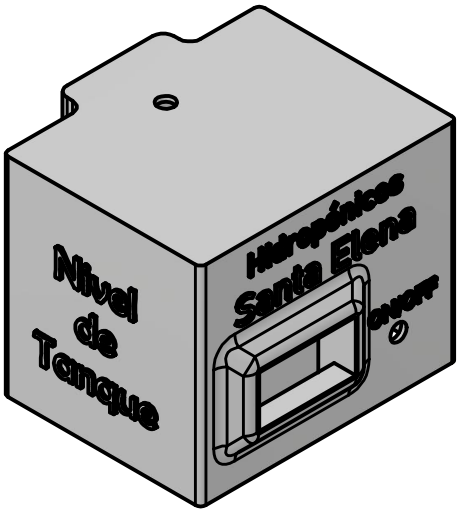


Plano de Proyecto
Universidad Mariana
Ingeniería Mecatrónica
San Juan de Pasto

| | | | |
|---|---|---|---|
| Área de trabajo: Trabajo de Grado | | | Código: 007 |
| Escala: 1 : 2 | Fecha: 19/11/2024 | Papel: A4 | |
| Diseñado por: Alejandro Díaz Igua | | Proyecto: Sistema de Monitoreo IoT | |
| Descripción: Módulo de Nivel de Tanque | | Rev: | HOJA 1 de 1 |

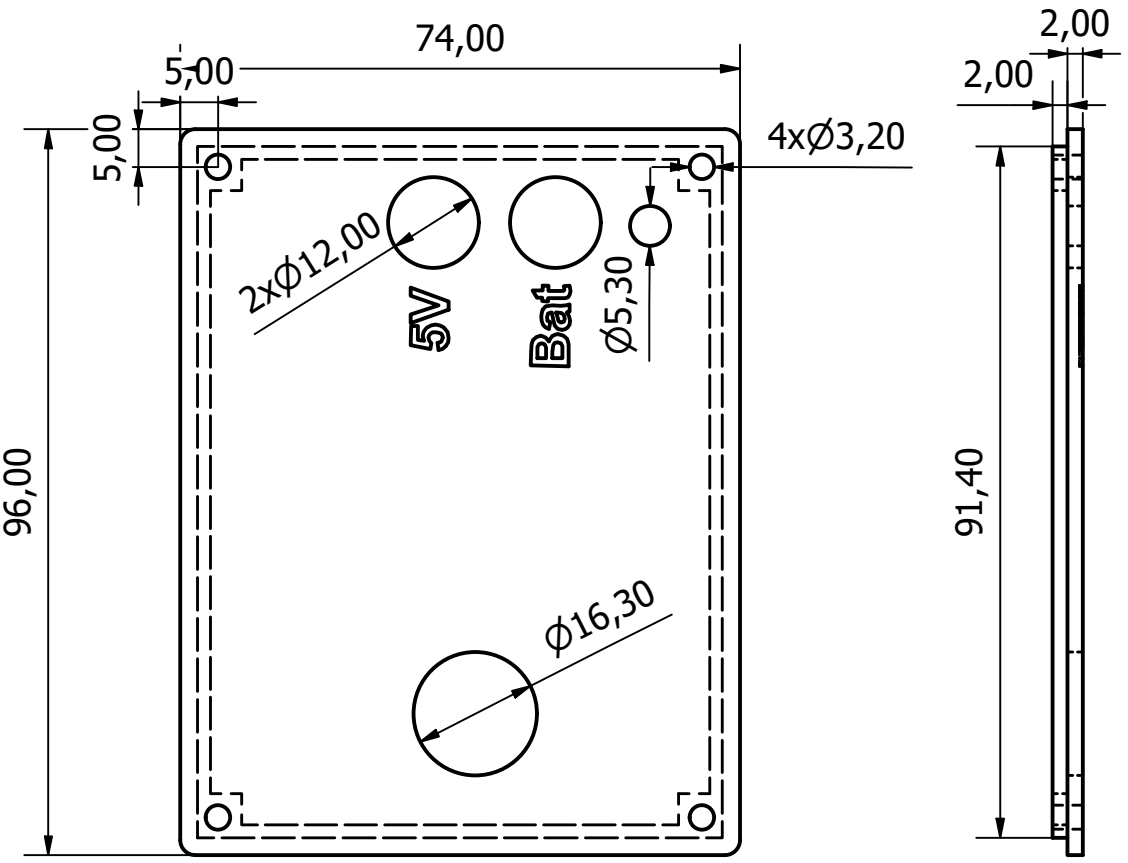


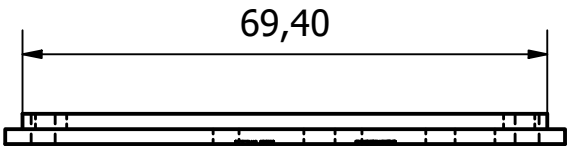


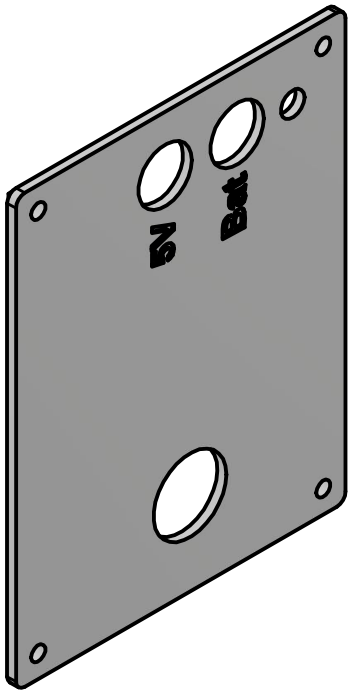


Plano de Proyecto
Universidad Mariana
Ingeniería Mecatrónica
San Juan de Pasto

| | | | |
|---|---|---|---|
| Área de trabajo: Trabajo de Grado | | | Código: 008 |
| Escala: 1 : 1 | Fecha: 19/11/2024 | Papel: A4 | |
| Diseñado por: Alejandro Díaz Igua | | Proyecto: Sistema de Monitoreo IoT | |
| Descripción: Tapa Módulo de Tanque | | Rev: | HOJA 1 de 1 |

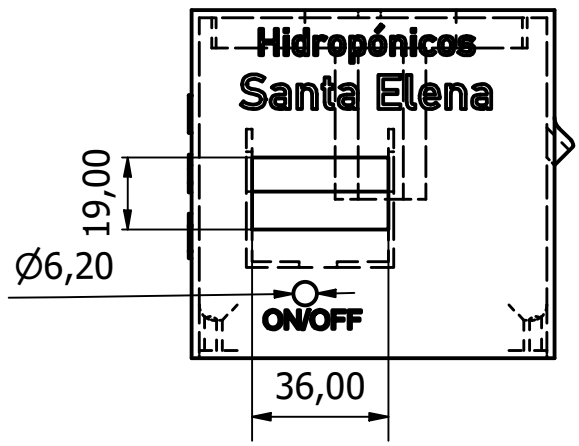


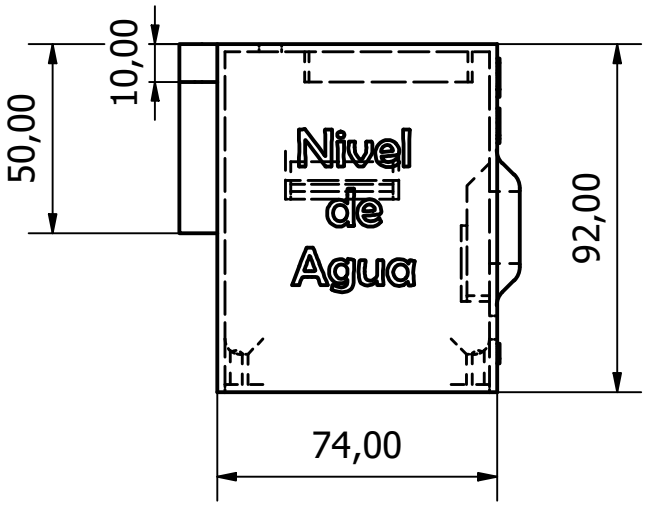


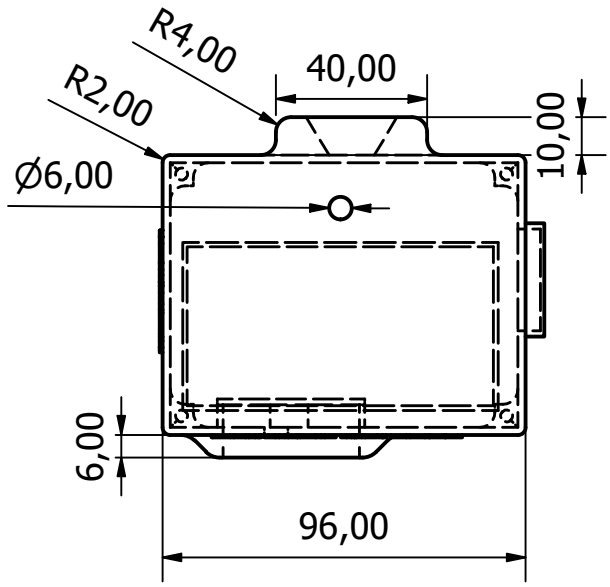


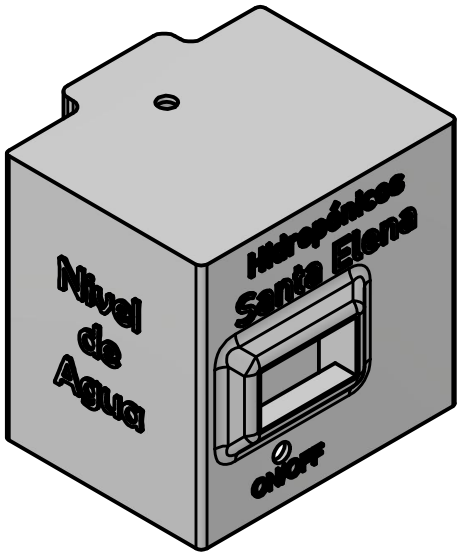


Plano de Proyecto
Universidad Mariana
Ingeniería Mecatrónica
San Juan de Pasto

| | | | |
|---|---|---|---|
| Área de trabajo: Trabajo de Grado | | | Código: 009 |
| Escala: 1 : 2 | Fecha: 19/11/2024 | Papel: A4 | |
| Diseñado por: Alejandro Díaz Igua | | Proyecto: Sistema de Monitoreo IoT | |
| Descripción: Módulo de Nivel de Agua | | Rev: | HOJA 1 de 1 |

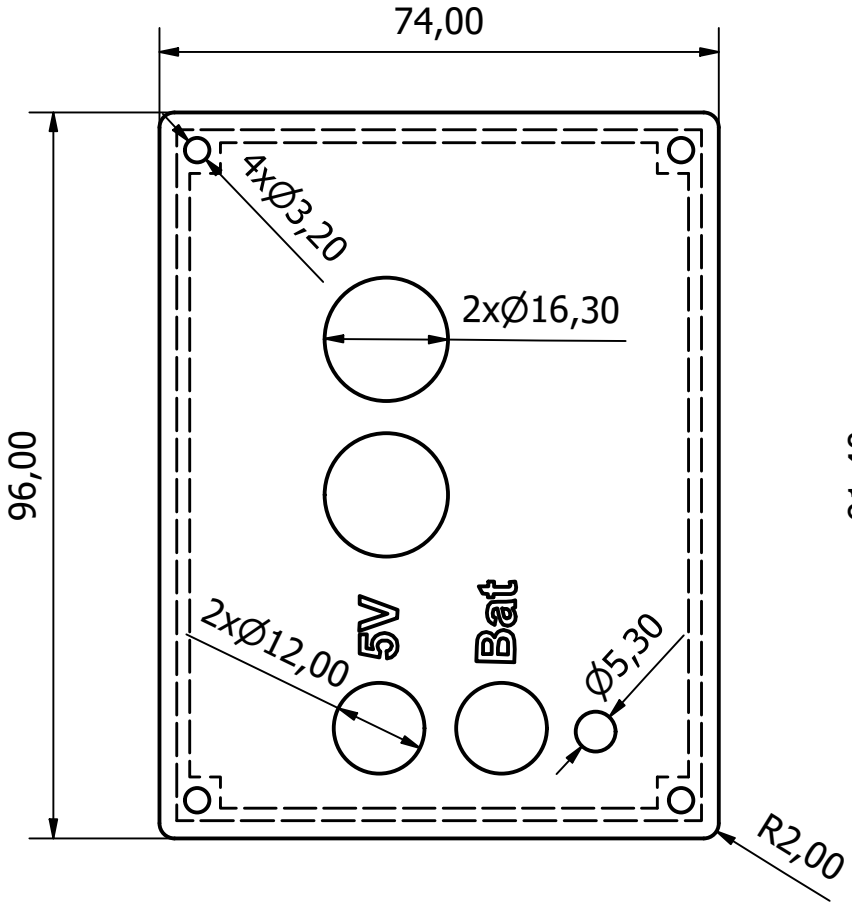


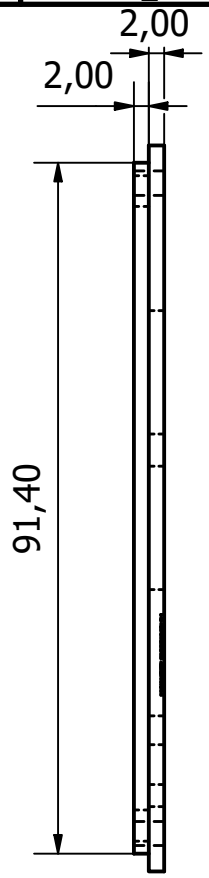


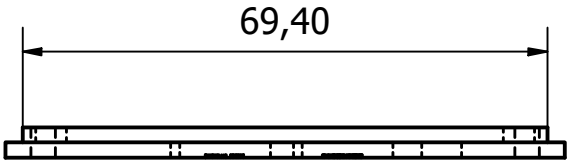


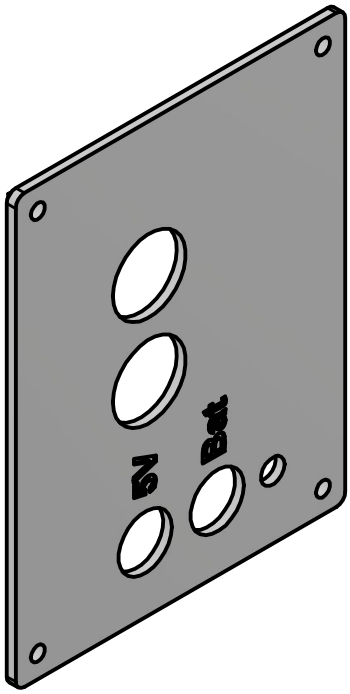


Plano de Proyecto
Universidad Mariana
Ingeniería Mecatrónica
San Juan de Pasto

| | | | |
|---|---|---|---|
| Área de trabajo: Trabajo de Grado | | | Código: 010 |
| Escala: 1 : 1 | Fecha: 19/11/2024 | Papel: A4 | |
| Diseñado por: Alejandro Díaz Igua | | Proyecto: Sistema de Monitoreo | |
| Descripción: Tapa Módulo de Nivel | | Rev: | HOJA 1 de 1 |

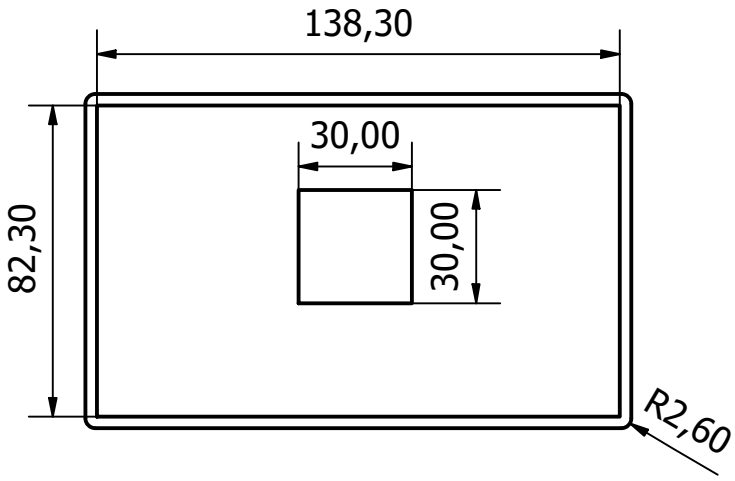


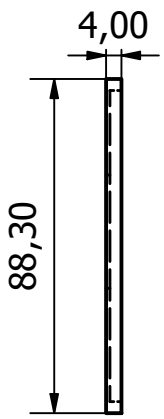


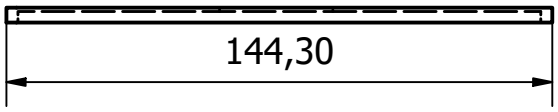


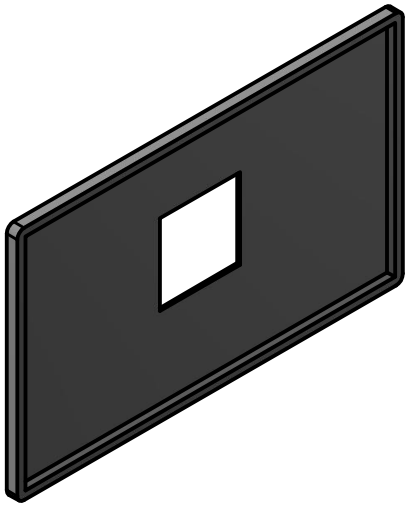

Plano de Proyecto
Universidad Mariana
Ingeniería Mecatrónica
San Juan de Pasto

| | | | |
|---|---|---|---|
| Área de trabajo: Trabajo de Grado | | | Código: 011 |
| Escala: 1 : 2 | Fecha: 19/11/2024 | Papel: A4 | |
| Diseñado por: Alejandro Díaz Igua | | Proyecto: Sistema de Monitoreo IoT | |
| Descripción: Base Panel Solar | | Rev: | HOJA 1 de 1 |

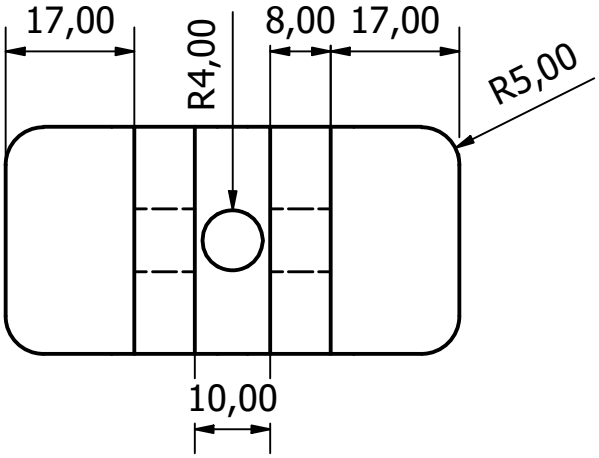


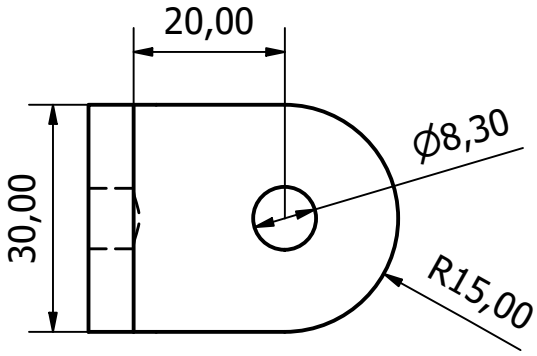


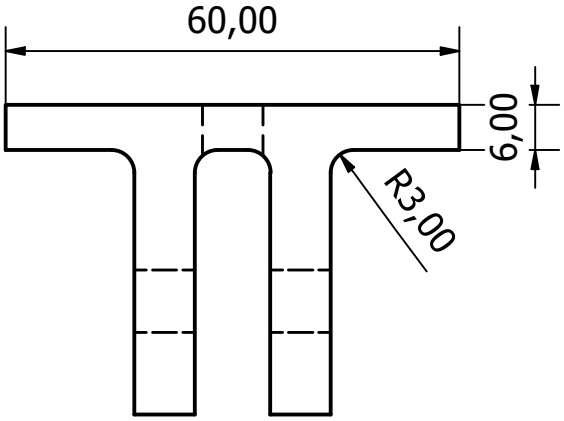


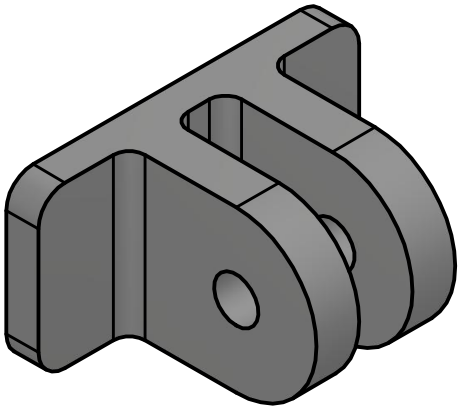

Plano de Proyecto
Universidad Mariana
Ingeniería Mecatrónica
San Juan de Pasto

| | | | |
|---|---|---|---|
| Área de trabajo: Trabajo de Grado | | | Código: 012 |
| Escala: 1 : 1 | Fecha: 19/11/2024 | Papel: A4 | |
| Diseñado por: Alejandro Díaz Igua | | Proyecto: Sistema de Monitoreo IoT | |
| Descripción: Soporte Panel Solar 1 | | Rev: | HOJA 1 de 1 |

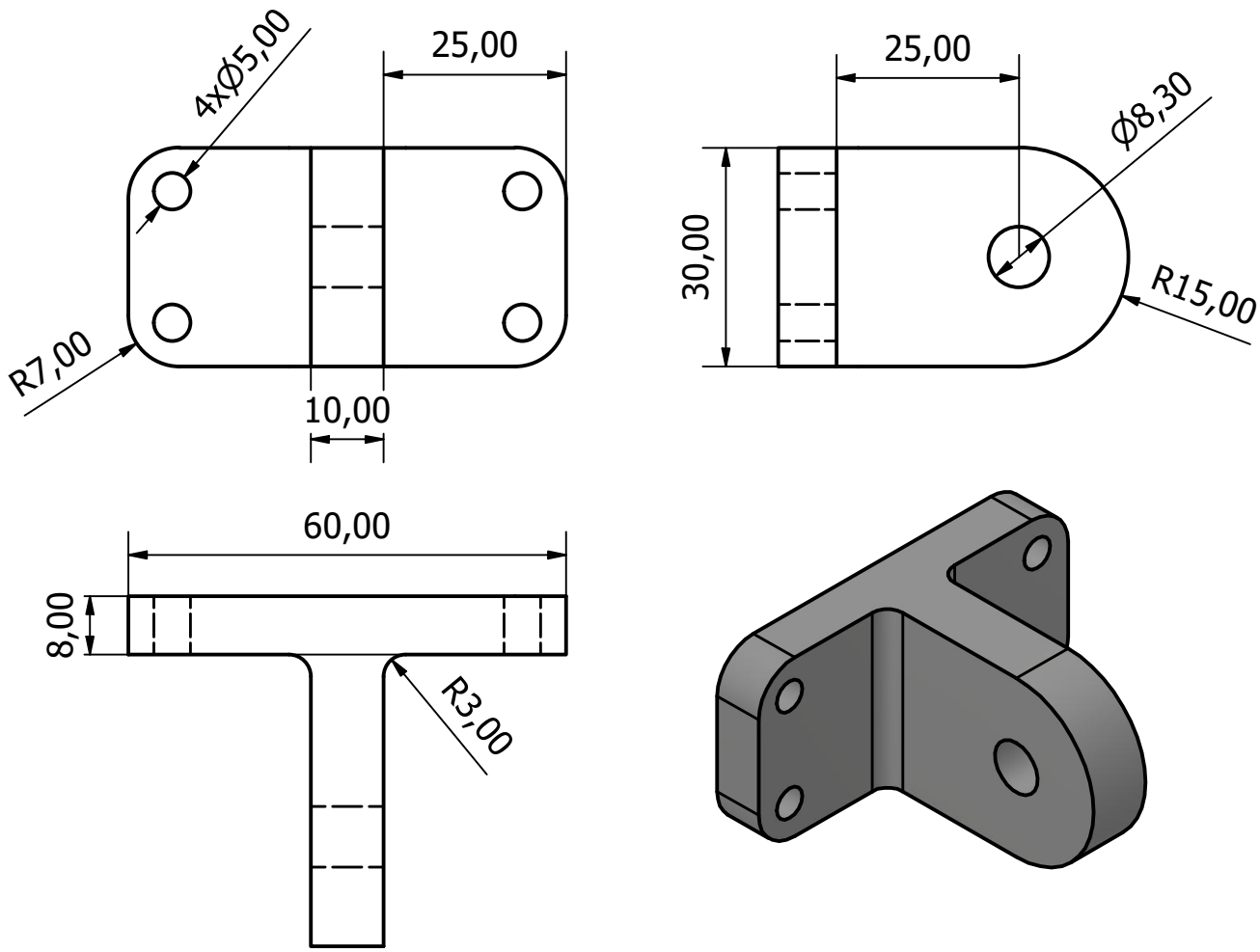


Plano de Proyecto
Universidad Mariana
Ingeniería Mecatrónica
San Juan de Pasto

| | | | |
|---|---|---|---|
| Área de trabajo: Trabajo de Grado | | | Código: 013 |
| Escala: 1 : 1 | Fecha: 19/11/2024 | Papel: A4 | |
| Diseñado por: Alejandro Díaz Igua | | Proyecto: Sistema de Monitoreo IoT | |
| Descripción: Soporte Panel Solar 2 | | Rev: | HOJA 1 de 1 |

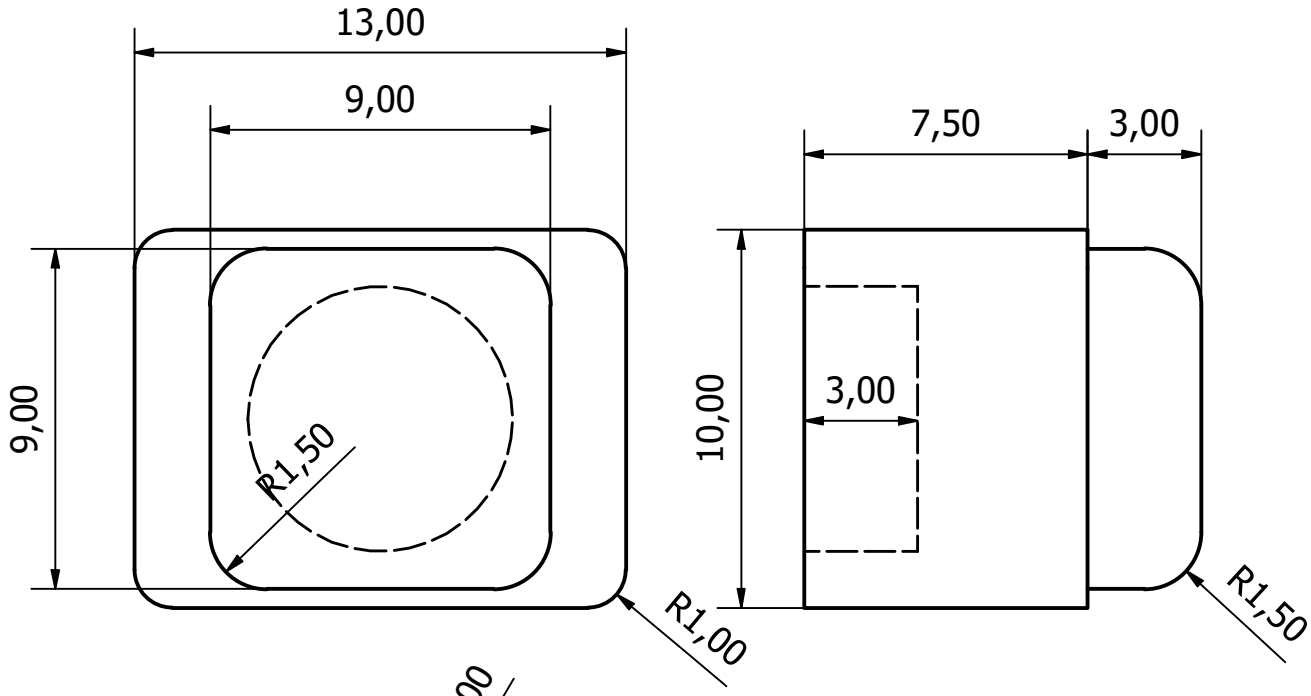


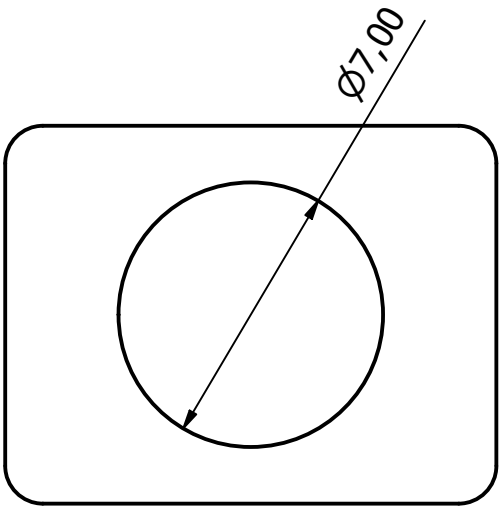


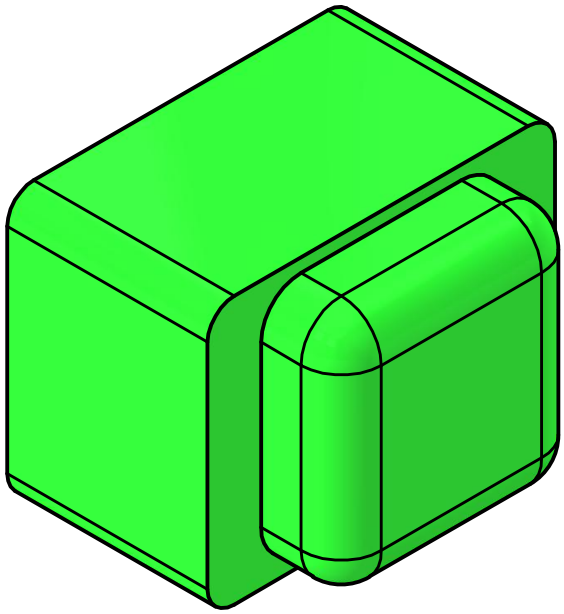

Plano de Proyecto
Universidad Mariana
Ingeniería Mecatrónica
San Juan de Pasto

| | | | |
|---|---|---|---|
| Área de trabajo: Trabajo de Grado | | | Código: 014 |
| Escala: 5 : 1 | Fecha: 19/11/2024 | Papel: A4 | |
| Diseñado por: Alejandro Díaz Igua | | Proyecto: Sistema de Monitoreo IoT | |
| Descripción: Botón | | Rev: | HOJA 1 de 1 |

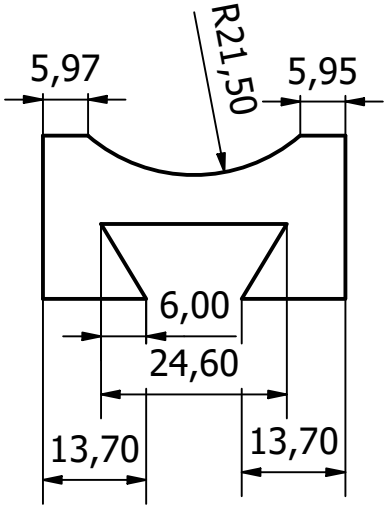

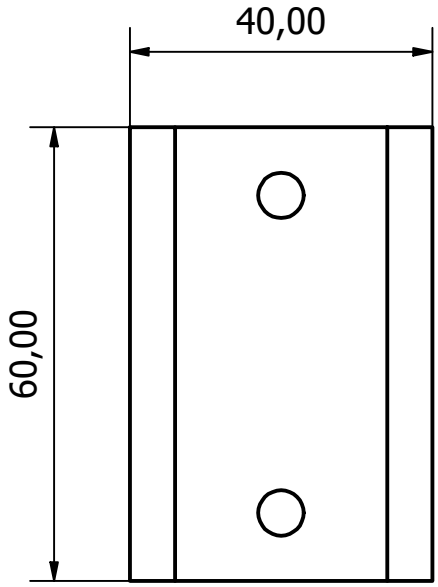


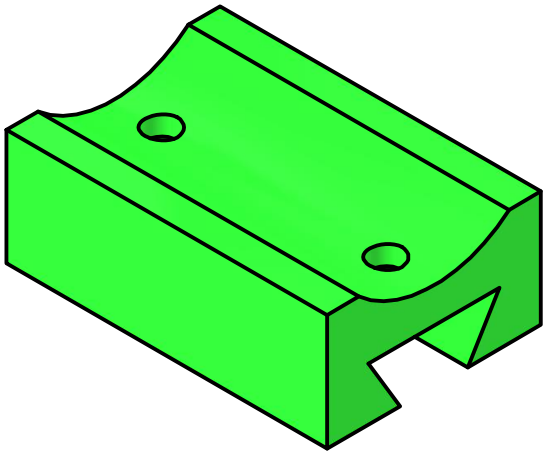

Plano de Proyecto
Universidad Mariana
Ingeniería Mecatrónica
San Juan de Pasto

| | | | |
|---|---|---|---|
| Área de trabajo: Trabajo de Grado | | | Código: 015 |
| Escala: 1 : 1 | Fecha: 19/11/2024 | Papel: A4 | |
| Diseñado por: Alejandro Díaz Igua | | Proyecto: Sstema de Monitoreo IoT | |
| Descripción: Agarradera Módulo Principal | | Rev: | HOJA 1 de 1 |

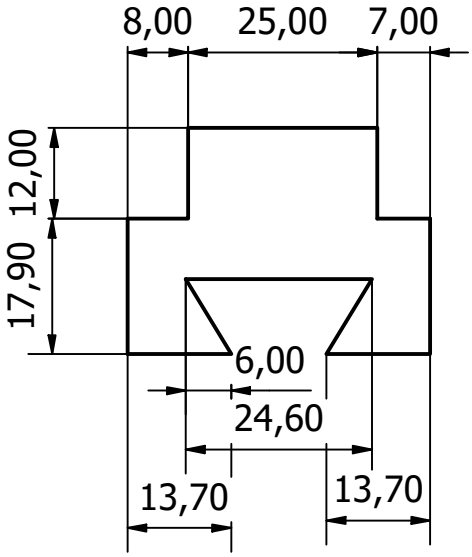


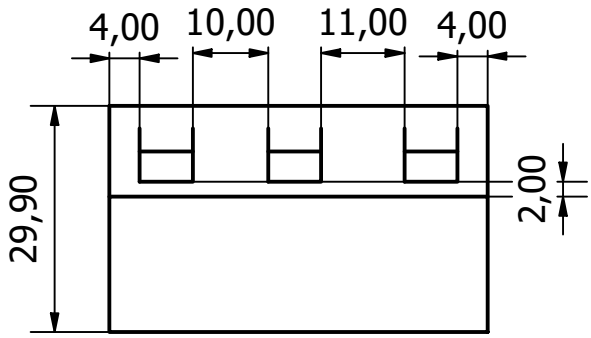


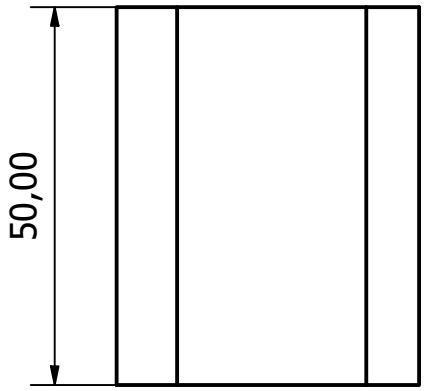


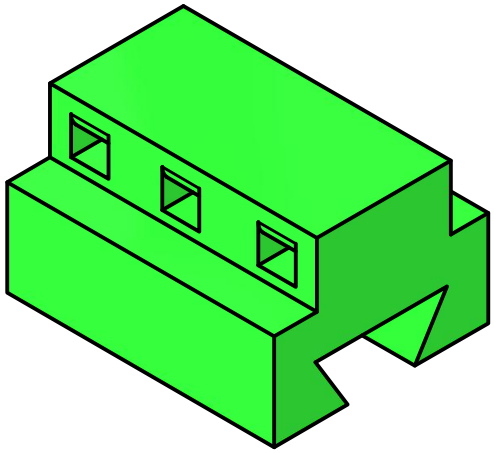

Plano de Proyecto
Universidad Mariana
Ingeniería Mecatrónica
San Juan de Pasto

| | | | |
|---|---|---|---|
| Área de trabajo: Trabajo de Grado | | | Código: 016 |
| Escala: 1 : 1 | Fecha: 19/11/2024 | Papel: A4 | |
| Diseñado por: Alejandro Díaz Igua | | Proyecto: Sistema de Monitoreo IoT | |
| Descripción: Agarradera 1 | | Rev: | HOJA 1 de 1 |

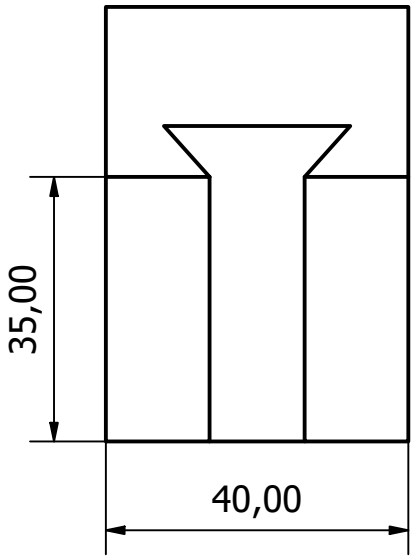


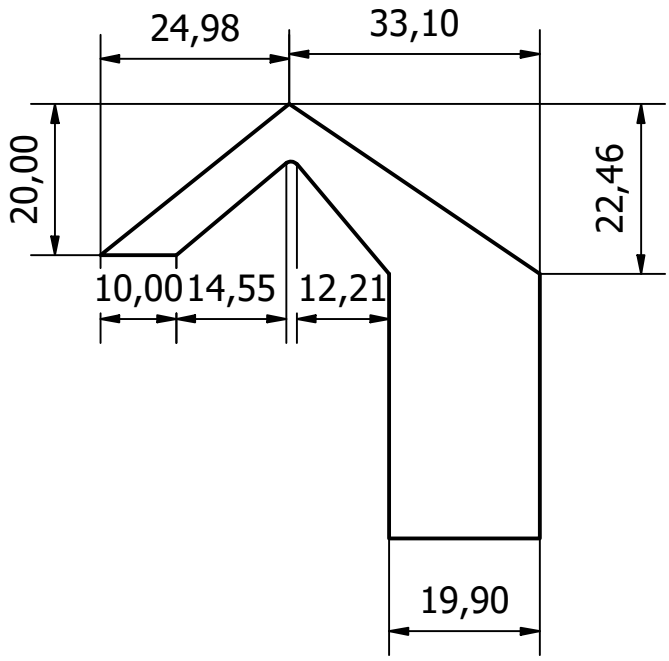


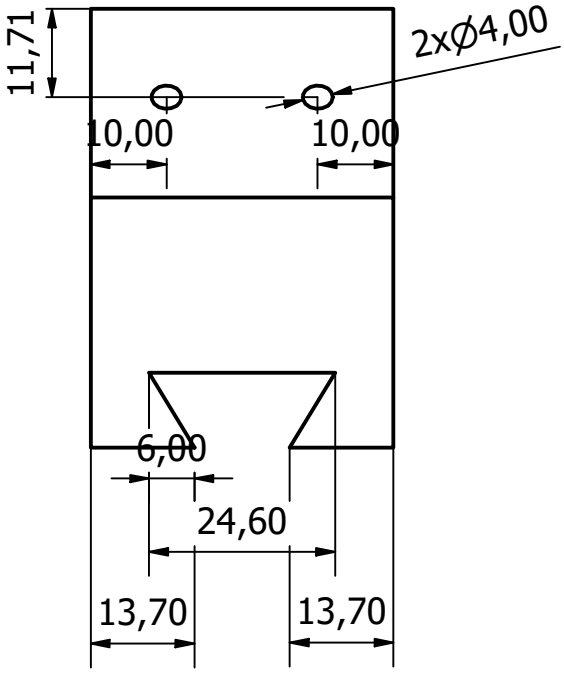


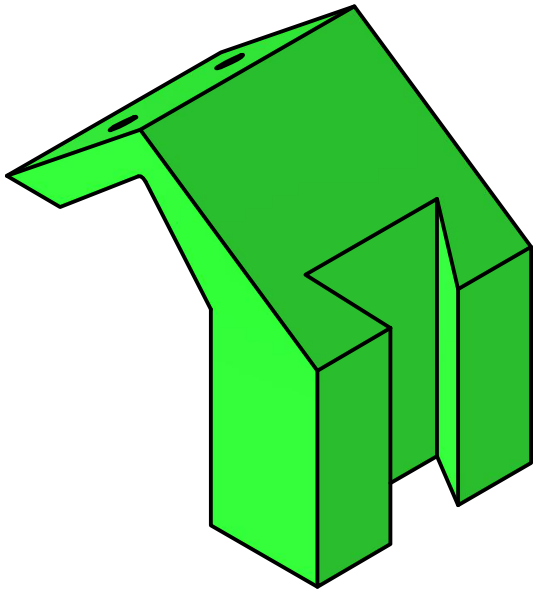

Plano de Proyecto
Universidad Mariana
Ingeniería Mecatrónica
San Juan de Pasto

| | | | |
|---|---|---|---|
| Área de trabajo: Trabajo de Grado | | | Código: 017 |
| Escala: 1 : 1 | Fecha: 19/11/2024 | Papel: A4 | |
| Diseñado por: Alejandro Díaz Igua | | Proyecto: Sistema de Monitoreo | |
| Descripción: Agarradera 2 | | Rev: | HOJA 1 de 1 |

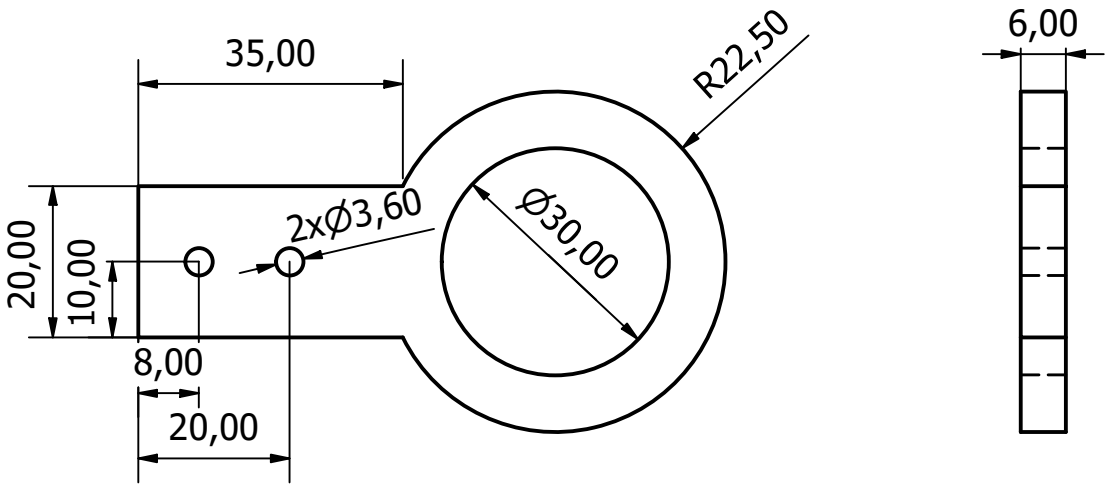


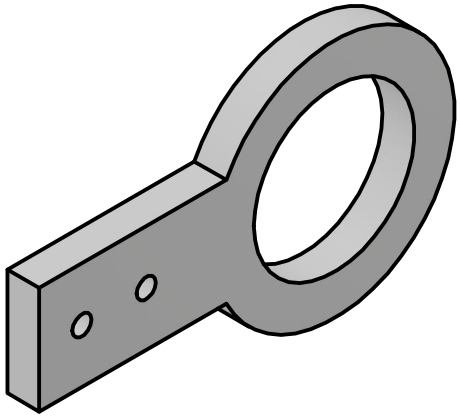

Plano de Proyecto
Universidad Mariana
Ingeniería Mecatrónica
San Juan de Pasto

| | | | |
|---|---|---|---|
| Área de trabajo: Trabajo de Grado | | | Código: 018 |
| Escala: 1 : 1 | Fecha: 19/11/2024 | Papel: A4 | |
| Diseñado por: Alejadro Díaz Igua | | Proyecto: Sistema de Monitoreo IoT | |
| Descripción: Adaptador Sensor de Altura | | Rev: | HOJA 1 de 1 |